Supplier name	GAOAO		
Reference	LA3324	Name of the product	SHW - 1H - CHARM
Scale	1/1	Date	14/06/2022
Vesion	V1	Type of flute	E
Cardboard quality		350 K / 130 T / 130 T	
Internal size (mm)		230x210x95mm	
Outer size (mm)		240x215x100mm	

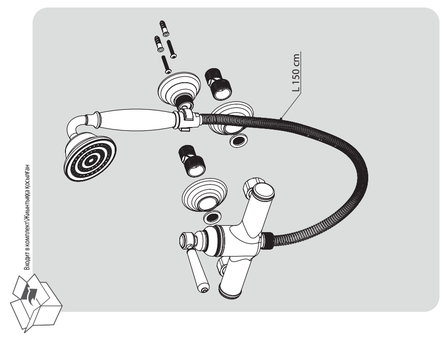

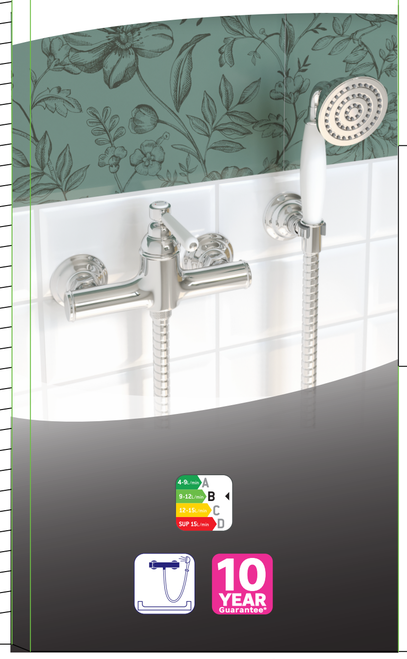

SENSEA
CHARM

FR ROBINET MITIGEUR POUR DOUCHE AVEC DOUCHETTE, SON SUPPORT MURAL ET FLEXIBLE DE DOUCHE. CORPS EN LAITON. FINITION : CHROME.
ES GRIFO MONOMANDO PARA DUCHA CON DUCHA DE MANO, SOPORTE DE PARED Y FLEXO DE DUCHA. CUERPO DE LATÓN. ACABADO CROMO.
PT TORNEIRA MISTURADORA PARA DUCHE COM CHUVEIRO DE MÃO, SUPORTE DE PAREDE E MANGUEIRA DE CHUVEIRO. CORPO DE LATÃO. ACABAMENTO CROMADO.
IT MISCELATORE PER DOCCIA CON DOCCETTA, SUPPORTO A PARETE E FLESSIBILE DOCCIA. CORPO IN OTTONE. FINITURA CROMATO.
GR ΜΠΑΤΑΡΙΑ ΑΝΑΜΕΙΚΤΙΚΗ ΓΙΑ ΝΤΟΥΖΙΕΡΑ ΜΕ ΤΗΛΕΦΩΝΟ, ΒΑΣΗ ΤΟΙΧΟΥ ΚΑΙ ΣΠΙΡΑΛ ΤΗΛΕΦΩΝΟΥ. ΟΡΕΙΧΑΛΚΙΝΟ ΣΩΜΑ. ΦΙΝΙΡΙΣΜΑ ΧΡΩΜΕ.
PL BATERIA PRYSZNICOWA Z GŁOWKĄ PRYSZNICOWĄ, UCHWYTEM ŚCIENNYM I WĘŻEM PRYSZNICOWYM. KORPUS Z MOSIĄDZU. CHROMOWANY.
RU СМЕСИТЕЛЬ ОДНОРЫЧАЖНЫЙ ДЛЯ ДУША С ЛЕЙКОЙ, НАСТЕННЫМ КРОНШТЕЙНОМ ДЛЯ ЛЕЙКИ И ШЛАНГОМ. КОРПУС ИЗ ЛАТУНИ. ЦВЕТ ПОКРЫТИЯ ХРОМ.
KZ БІР ИНТИРЕКТІ ҚҰЙҒЫШЫ БАР ВАННА/СЕБЕЗІТЕ АРНАЛҒАН АРАЛАСТЫРҒЫШ КРАН, ҚАБЫРҒА ҚСТАҒЫШЫ БАР ҚҰЙҒЫШЫ МЕН ҚҰБЫРШЕТІ ҚОСЫЛҒАН. ТҮРКІ ЖЕЗДЕН ЖАСАЛҒАН. ЖАБЫНЫ: ХРОМ.
UA ЗМІШУВАЧ З ОДНІЄЮ РУЧКОЮ ДЛЯ ДУШУ З ЛІЙКОЮ, НАСТІННИМ ТРИМАЧЕМ ЛІЙКИ І ШЛАНГОМ. ЛАТУННИЙ КОРПУС. ХРОМОВАНЕ ПОКРИТТЯ.
RO BATERIE MONOCOMANDĂ PENTRU DUȘ CU FURTUN, PARĂ DE DUȘ ȘI SUPORT DE PERETE. CORP DIN ALAMĂ. FINISAJ CROMAT.
PT TORNEIRA MISTURADORA PARA DUCHE COM DUCHE DE MÃO, SEU SUPORTE DE PAREDE E MANGUEIRA DE DUCHE. CORPO DE LATÃO. ACABAMENTO CROMADO.
EN MIXER FAUCET FOR SHOWER WITH HAND SHOWER, ITS WALL BRACKET AND SHOWER HOSE. BRASS BODY. CHROME FINISH.

FR Consommation d'eau mesurée à 3 bar, 9 à 12 L/min en ouverture maximale (38°C).
ES Consumo de agua medido a 3 bar de presión; entre 9 y 12 L/min con el grifo abierto al máximo (38°C).
PT Consumo de água medido a 3 bar de 9 a 12 L/min com a abertura no máximo (38°C).
IT Consumo d'acqua da 9 a 12 L/min. Apertura massima a 3 bar di pressione (38°C).
GR Υπολογισμένη κατανάλωση νερού στα 3 bar 9 ως 12 L/λεπτό σε μέγιστο άνοιγμα (38°C).
PL Zużycie wody zmierzone przy ciśnieniu 3 bar wynosi od 9 do 12 L/min przy maksymalnym otwarciu (38°C).
RU Расход воды, измеряемый при давлении 3 бар: 9-12 л/мин при максимальном открытии (38°C).
KZ Қысым кҮші 3 БАР болған кезде өлшенетін су шығыны: максималды ашқанда минутына 9-12 л 38°C.
UA Витрати води виміряні при тиску 3 бар: 9-12 л/хв при максимальному відкритті (38°C).
RO Consumul de apă este complet deschis la 3 bari, de la 9 până la 12 L/min (38 ° C).
PT Consumo de água medido a 3 m.c.a. De 9 L/min a 12 L/min com a abertura máxima (38°C).
EN Water consumption when fully open measured at 3 bars, 9 to 12 L/min (38°C).

FR Garantie 10 ans.
ES Garantía 10 años.
PT Garantia 10 anos.
IT Garanzia 10 anni.
GR Εγγύηση 10 ετών.
PL Gwarancja 10 lat.
RU Гарантия 10 лет.
KZ Кепілдік 10 жыл.
UA Гарантія 10 років.
RO Garanție 10 ani.
PT Garantia 10 anos.
EN 10-year guarantee.

FR Attestation de conformité sanitaire.
ES Certificado de conformidad sanitaria.
PT Atestado de conformidade sanitária.
IT Attestazione di conformità sanitaria.
GR Βεβαίωση υγειονομικής συμμόρφωσης.
PL Certyfikat zgodności sanitarnej.
RU Декларация о соответствии санитарным нормам.
KZ Санитарлық нормаларға сайкестік туралы Декларация.
UA Декларація про відповідність санітарним нормам.
RO Declarația de conformitate sanitară.
PT Certificado de conformidade sanitária.
EN Declaration of sanitary conformity.

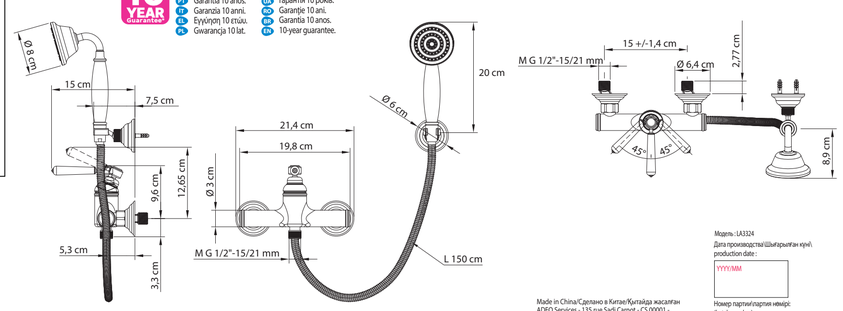

Модель.:LA3324
Дата производства/Шығарылған күні/
production date :
YYYY/MM
Номер партии/партия нөмірі:
(batch number)

Made in China/Сделано в Китае/Қытайда жасалған
ADEO Services - 135 rue Sadi Carnot - CS 00001 - 59790 RONCHIN - France

Коробка /Қорап — PAP
Пакет /Пакет — LDPE
FR IT EL CY PL RO
Eléments d'emballage - Elementi di imballaggio - Στοιχεία συσκευασίας - Elementy opakowania - Elemente de ambalare - packaging elements

RU - Рабочее давление: 2-6 бар. Максимальное давление: 10 бар. Если давление воды в системе превышает 5 бар, необходимо установить редуктор давления. Область применения: Для смешивания и регулировки горячей/холодной воды (для бытового использования). Импортер / Продавец / Организация, принимающая претензии по качеству товара в РФ: ООО "Леруа Мерлен-Восток", 141031, Россия, Московская область, г. Мытищи, Осташковское шоссе, д. 1. Срок службы: 10 лет. / KZ - Жұмыс кЮшы ауысымы: 2-6 бардан. Максималды ауысым: 10 бардан. Егер жүйедегі судың ауысымы 5 бардан асса, ыдыстың редукторын орнату қажет. Қолдану саласы: Ыстық/суық суды араластыру және реттеу үшін (тұрмыстық пайдалануға арналған). Импортер / Продавец / Организация, принимающая претензии по качеству продукции в Республике Казахстан: ТОО «Леруа Мерлен Казахстан», 050000, Республика Казахстан, г. Алматы, ул. Кунаева, д. 77, БЦ «PARK VIEW», 6 этаж, офис № 07. (Импортшы / Сатушы / Қазақстан Республикасында өнім сапасы бойынша наразылықтарды қабылдайтын ұйым: «Леруа Мерлен Қазақстан» ЖШС, 050000, Қазақстан Республикасы, Алматы қ., Қонаев көшесі, 77 үй, «PARK VIEW» БО, 6-қабат, 07 кеңсе. Қызмет мерзімі: 10 жыл. / RU / KZ
Изготовитель/Өндіруші/Чекідем Сервис Санитэр Вако Кз, Лтд. Адрес/Мекенжай/Но.228 Хуайнань Роад Бейчэн Индустриал Аксиуюаньчжу, Дистриктайчжу Сити, Чжэцян Провинс, Китай/Қытай / UA - Робочий тиск: 0,2 - 0,6 мПа. Максимальний тиск: 1 мПа. Для санітарно -побутового використання. Виробник: ТОВ "Адео Сервіс» С.А.С.арт. Саді Карно, CS 00001, 59790 Роншень, Франція. Імпортер: ТОВ "Леруа Мерлен Україна", АДЕО Україна, м.Київ, вул. Полярна 17А, +380 44 498 48 00. Імпортер приймає претензії від споживачів щодо товару, а також проводить його ремонт, технічне і гарантійне обслуговування. Строк служби: 10 років. Строк придатності: необмежений. Країна походження: Китай. / SA - Imported by Adeo South Africa (PTY) LTD T/A Leroy Merlin, Hosted in Leroy Merlin Fourways Store 35 Roos Street, Witkoppen Ext 97, Sandton, 2191 Johannesburg, Gauteng, South Africa Tel: +27 10 493 8000 Email: contact@leroymerlin.co.za